Dachaufbauten

1. Dachgauben und Dacheinschnitte (Loggien) sind zulässig. Die Gesamtbreite aller Gauben und Dacheinschnitte darf pro Dachseite nicht mehr als die Hälfte der Traufseite des Gebäudes betragen.

   Beispiel mit zwei Gauben:

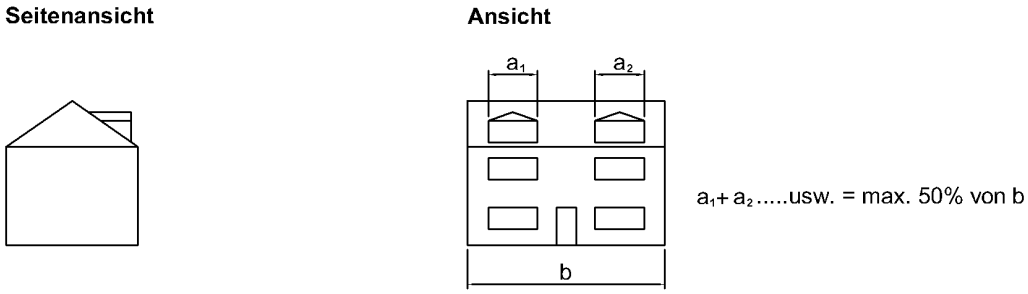

2. Zwerchhäuser sind zulässig. Die Gesamtbreite aller Zwerchhäuser darf pro Dachseite nicht mehr als ein Drittel der Traufseite des Gebäudes betragen.

   Beispiel mit einem Zwerchhaus:

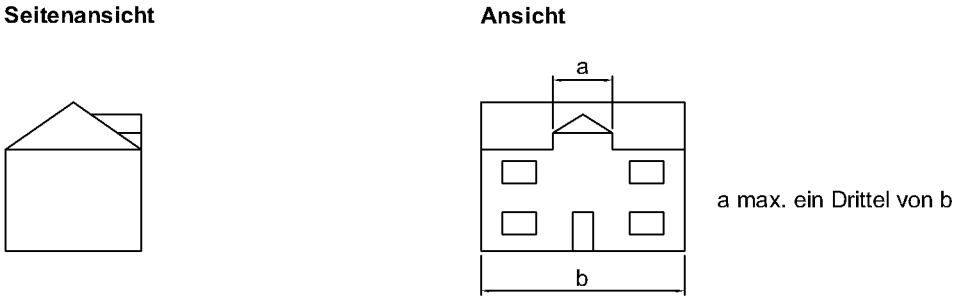

3. Die Gesamtbreite aller oben genannten Dachaufbauten darf pro Dachseite nicht mehr als die Hälfte der Traufseite des Gebäudes betragen.

   Beispiel mit zwei Gauben und einem Zwerchhaus:

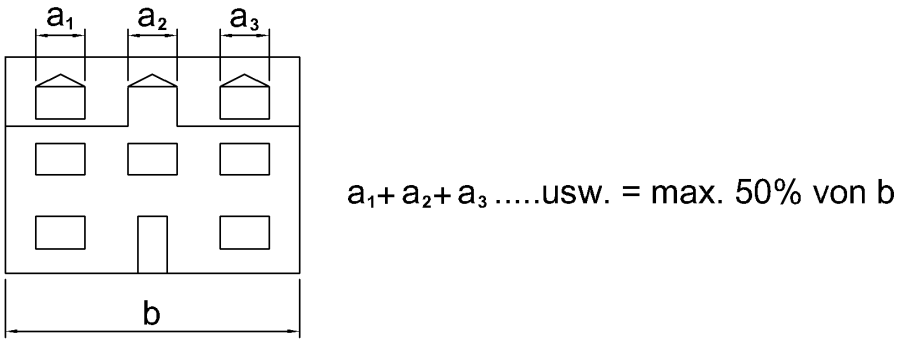

4. Die Höhe von Gauben und Zwerchhäusern (gemessen von OK Rohfußboden Dachgeschoss bis OK Gauben-/Zwerchhausdach) und Dacheinschnitten darf max. 75 % der Gesamthöhe des Daches (von OK Rohfußboden Dachgeschoss bis First) betragen.

Seitenansicht

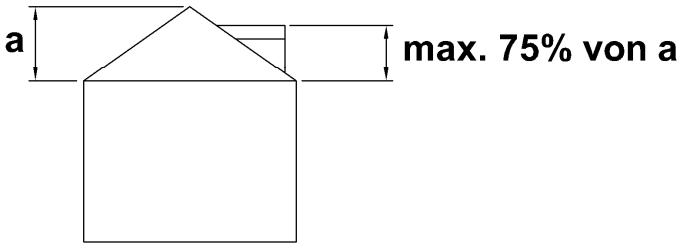

5. Gauben und Dacheinschnitte haben mindestens 50 cm Abstand von der Außenkante der darunter liegenden traufseitigen Außenwand zu halten.

Seitenansicht

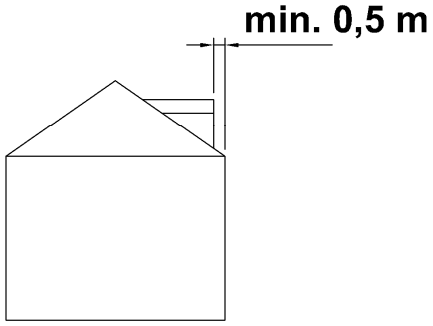

6. Dachaufbauten und –einschnitte haben mindestens 1,25 m Abstand von Giebeln, Graten und Kehlen, gemessen an der engsten Stelle, einzuhalten.
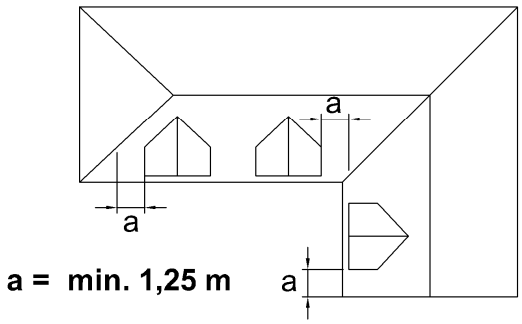
Draufsicht